SHIMIZU

PETUNJUK PENGGUNAAN
POMPA AIR LISTRIK
MODEL : PS - 128 BIT

BACA SELURUH PETUNJUK INI SEBELUM ANDA MENGOPERASIKAN POMPA UNTUK MENDAPATKAN HASIL YANG OPTIMAL

1. HAL-HAL YANG PERLU DIPERHATIKAN SEBELUM MENGOPERASIKAN POMPA

1. Penyambungan/Penggantian kabel suplai harus dilakukan oleh pabrik pembuat atau Pusat Service Station atau Authorized Service Station yang telah ditunjuk (lihat kartu garansi) atau orang yang memiliki kualifikasi dibidang yang sama untuk menghindari bahaya.
2. Produk ini dimaksudkan untuk pengkawatan/atau penyambungan tetap (fixed wiring)
3. Pada saat akan melakukan penyambungan kabel suplai, pemanfaat harus dalam keadaan terputus dari sumber listrik
4. Disarankan : Kabel suplai yang digunakan agar dihubungkan ke saklar (pemutus arus listrik)
5. Penyambungan kabel suplai harap mengikuti petunjuk CARA PENYAMBUNGAN KABEL (Bagian 6 dari petunjuk penggunaan pompa air listrik ini)
6. Perlu diperhatikan jangan menggunakan pompa untuk jenis cairan lain selain air. Bila digunakan untuk memompa solvent seperti bensol atau cairan lain yang mudah terbakar seperti bensin dan bahan lain yang lengket, akan mudah menyebabkan kebakaran dan juga akan mengurangi usia pemakaian pompa.
7. Hindari pengoperasian pompa dalam kondisi kering atau tanpa air. Pengoperasian dalam kondisi tersebut dapat mengakibatkan usia pemakaian pompa menjadi lebih pendek sekaligus dapat merusak motor.

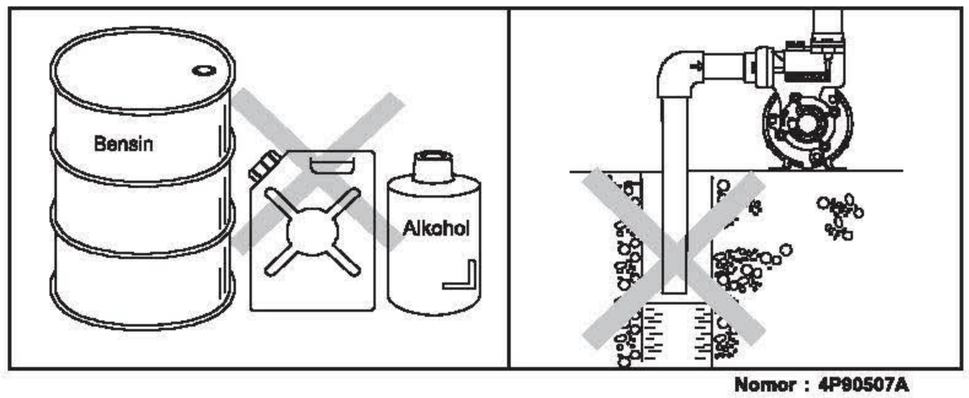

Nomor : 4P90507A
Katalog PS-128 BIT
Revisi : 01. 17/03/2011

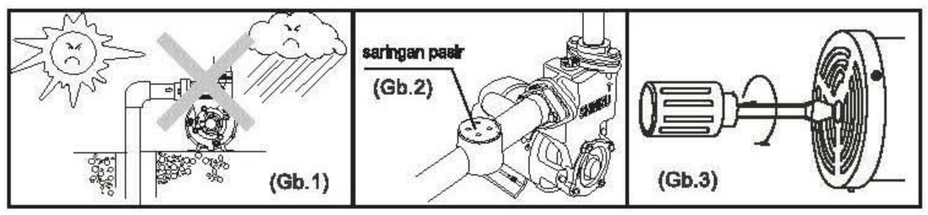

8. Jangan membungkus motor atau pompa dengan kain atau selimut. Karena hal ini dapat menyebabkan kebakaran.
9. Hindari pengoperasian pompa dalam kondisi suhu lebih dari 40°C dan di bawah -10°C dan juga pada suhu air lebih dari 40°C, karena hal ini akan memperpendek usia pemakaian pompa.
10. Hindarkan pompa dari kondisi di bawah sinar matahari langsung atau hujan (Gb.1), karena ini akan menyebabkan usia pompa menjadi lebih pendek dan juga bahaya kejutan listrik.
11. Bila pompa selesai dipasang pada sumur yang mudah menghisap kotoran terutama pasir maka diperlukan adanya saringan pasir (Gb 2). Hal ini untuk mencegah Impeller pada pompa cepat aus (rusak) dalam waktu yang singkat , penurunan tekanan yang mengakibatkan berkurangnya air yang dipompa.
12. Tegangan listrik yang diizinkan untuk pompa ini adalah ±10% dari tegangan terpasang. Diluar ketentuan ini dapat memperpendek usia pompa.

BILA POMPA DIGUNAKAN KEMBALI SETELAH TIDAK DIPAKAI DALAM WAKTU YANG LAMA

- Ada kemungkinan motor tidak dapat dioperasikan, karena mengerasnya debu dan kotoran dari air pada pump head, langkah yang dilakukan : matikan sumber arus, lalu putar as motor (shaft) beberapa kali dengan obeng atau benda sejenisnya (Gb.3). Setelah itu anda dapat mengoperasikan pompa seperti biasa.

2. BENTUK DAN NAMA-NAMA KOMPONEN POMPA

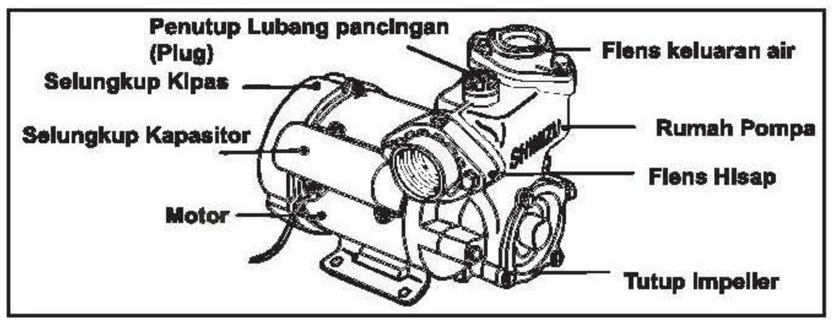

3. CARA MENGOPERASIKAN POMPA

1. Pompa ini membutuhkan sedikit air pancingan pada saat pertama kali dioperasikan.
2. Pancinglah, buka penutup lubang pancingan pada pompa (Plug) tuangkan air pancingan hingga rumah pompa terisi penuh oleh air.
3. Pasang kembali penutup lubang pancingan (Plug) dan tutup semua kran.
4. Hidupkan pompa air listrik, selanjutnya tunggu beberapa saat sampai pompa menghisap air, kemudian buka kran secukupnya, dan air akan keluar.
5. Jika air tidak keluar, mungkin disebabkan oleh kurangnya air pancingan, jadi ulangilah tahap pancingan tersebut.

4. PETUNJUK PEMASANGAN POMPA

1. Periksa kedalaman sumur dan pastikan daya hisap pompa sesuai dengan kemampuan pompa/juga mempertimbangkan penurunan permukaan air pada musim kemarau.
2. Pasang pompa sedekat mungkin dengan sumur.

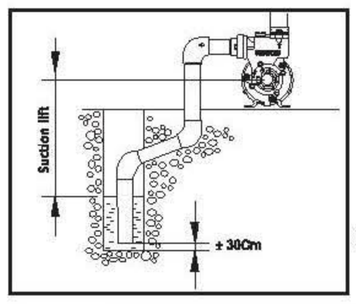

Daya hisap (m)	8	7.5	7	6.5	6
Panjang (Horizontal) max. Pipa hisap	9	13.5	18	22.5	27

Tapi bila pompa harus dipasang jauh dari sumur karena pertimbangan ruangan, jarak maksimal pipa dari sumur ke pompa dibatasi sesuai dengan tinggi hisapnya.

3. Pompa harus diletakkan pada ketinggian ± 30 cm di atas permukaan lantai/tanah dan permukaan harus rata agar pompa tidak terendam air.

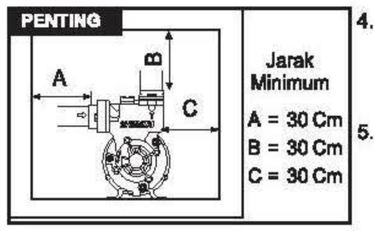

4. Pilih tempat dimana pompa harus dengan mudah dapat diperiksa atau diperbaiki setelah memasangnya. Untuk pemasangan ditempat yang sempit dibutuhkan ruangan seperti ditunjukkan pada gambar disamping.
5. Kurangi jumlah tikungan-tikungan dalam sambungan pipa untuk mencegah terjadinya kebocoran dalam instalasi pipa, sekaligus dapat mengurangi hambatan air.
6. Ukur kedalaman permukaan air dalam sumur sampai kepermukaan tanah diatasnya. Standar tinggi hisap 8m (maksimal 9 m).

5. SPESIFIKASI POMPA

Model		PS-128 BIT	
U : 1 x 220 V~	50 Hz	H : 20-10 meter	Q : 10 - 18 l/min
8µF /370 V~	I : 1.3 A	Hs. Max : 9 meter	Pipa Hisap = 1"
n : 2900 min^{-1}	IPX4	Temp air : Max. 40°C	Pipa dorong = 1"

6. CARA PENYAMBUNGAN KABEL

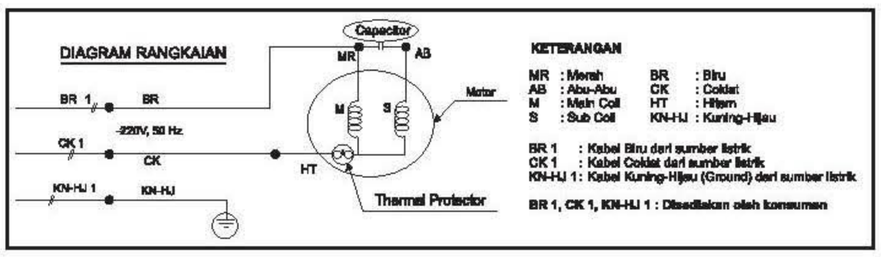

7. PENYEBAB KERUSAKAN POMPA DAN CARA MEMPERBAIKI

KERUSAKAN	PENYEBAB	CARA MEMPERBAIKI Tanda (*) dapat diperbaiki sendiri
Motor tidak dapat dioperasikan	Thermal Protector	* Jika motor terlalu panas, motor tidak dapat dioperasikan. Tunggu sampai dingin (20-30 menit)
	Kabel suplai putus/rusak	Ganti dengan kabel suplai baru. Jika kabel suplai rusak penggantian-nya harus dilakukan oleh pabrik pembuat atau Pusat Service Station atau Authorized Service Station yang telah ditunjuk (lihat kartu garansi) atau orang yang memiliki kualifikasi dibidang yang sama untuk menghindari bahaya.
	Sumber tegangan terlalu rendah	* Tanyakan kepada PLN
	Kerusakan pada motor	Perbaiki atau ganti dengan yang baru
Motor beroperasi tetapi tidak memompa	Kedalaman air sumur lebih rendah dari pada kedalaman standard	* Periksa kedalaman sumur Anda
	Udara tersedot ke dalam pipa hisap	Setelah memeriksa sambungan pipa, sambungkan dengan rapat
	Udara tersedot kedalam pompa melalui Mechanical Seal	Ganti dengan Mechanical Seal yang baru
Thermal Protector berhenti dengan cepat	Sumber tegangan terlalu rendah atau sebaliknya	* Cari informasi / tanyakan kepada PLN
	Impeller melekat dengan komponen lain	Perbaiki kerusakannya
	Terjadi hubungan singkat dengan Capasitor	Perbaiki kerusakannya
Air tidak langsung keluar setelah pompa dinyalakan	Udara tersedot ke dalam pipa hisap	Perbaiki kerusakannya
Pompa beroperasi meskipun air tidak terpakai	Air bocor pada sambungan pipa/ pompa	Perbaiki sambungan, komponen pompa dsb.
	Air bocor pada Mechanical Sealnya	Ganti Mechanical Sealnya.
	Check Valve tidak menutup dengan rapat	Bersihkan Check Valvenya.

DEPERINDAG NO. : 23/DJ-ILMEA/MG/VI/2000